RENSON®

Creating healthy spaces

Horizontale zonwering

Icarus® | Sunclips®

Inhoud

INLEIDING

Inhoud 2
Bedrijfsprofiel van RENSON® 3
Inleiding 4

SYSTEMEN

Montagewijzen Icarus® 6
Montagewijzen Suncips® 7
Icarus® lamellen 8
Sunclips® lamellen 9

Montagewijze Icarus®Quickfix® 10
Montagewijze Icarus® cassettes 12
Montagewijze Icarus® vast 14
Montagewijze Icarus® beweegbaar 16
Montagewijze Sunclips® onderliggend 18
Montagewijze Sunclips® onderliggend gebogen 20
Montagewijze Sunclips® bovenliggende 22
Montagewijze Sunclips® cassettes 24

TECHNISCHE DETAILS

Bevestiging Icarus Quickfix® 26
Bevestiging Sunclips® 28
Gevelbevestiging met voetplaten 30
Gevelbevestiging op mes 31
Sunclips® sierprofielen 32
Bevestiging van Sunclips® sierprofielen 33
Draagprofielen 34
Bevestiging beweegbare Icarus® 35
Kopschotten Icarus® 36
Hoekoplossingen Sunclips® 38
Hoekoplossingen Icarus® 39

Cover: Revalidatie- en hoorcentrum Spermalie (BE), arch. Vermeersch

6 goede redenen om een partner van RENSON® te worden

1. Klantentevredenheid door persoonlijk contact, professioneel advies, excellente service en betrouwbare, hoog-performante producten is het hoofddoel van onze firma.

2. RENSON® is een gerenommeerde en gevestigde multinationale firma met internationale kennis en ervaring, dankzij de inspanning van onze lokale specialisten. Ze zijn aanwezig in alle regio's van de wereld. RENSON® heeft bijgedragen aan projecten verspreid over de wereld, van Moskou tot Tahiti en van Monaco tot Shanghai.

3. Complete service van begin tot eind, adequate ondersteuning en advies tijdens de ontwerpfase, werfvergaderingen en installatie.

4. Door de volledige verticale integratie van ons productieproces, kunnen we aan de meest strikte fabricatie-eisen voldoen. De investering in onze spuitgieterij, anodisatie-afdeling en volautomatische poeder-lak-installatie verzekert ons efficiëntie en accuraatheid.

5. Onze continue R&D inspanningen vertalen klantenbehoeften in unieke oplossingen en innoverende producten.

6. RENSON® is gespecialiseerd in alle aspekten van ventilatie en zonwering om de huidige doelstelling van het Healthy Building Concept® te bereiken.

Inleiding

Icarus® Centre de loisirs, Liffre (FR)
arch.: Cabinet Colhen, Liffre

Sunclips® Evo 96, Porte Océane II, Auray (FR)

Noodzaak van zonwering

Een zongericht gebouw of woning met grote glaspartijen in het zuiden biedt veel voordelen. Tijdens de herfst, winter en lente geniet je van de voordelen van de binnenkomende zonnestralen. Maar in de zomer kan het tot een oncomfortabel binnenklimaat en storende lichtreflecties leiden.

Structurele zonwering en screens gaan die oververhitting tegen. Ze houden de zonnestralen tegen voordat ze in contact komen met de glasoppervlaktes. De ongewenste warmte en storende lichtinval komen niet binnen. Er is dus geen kans op verblinding of onaangename reflecties in tv- of computerschermen. Toch verlies je het visuele contact met de omgeving niet. Het uitzicht naar buiten is belangrijk en wordt gerespecteerd.

KYOTO protocol

Veel landen hebben inmiddels het Kyoto-protocol ondertekend. Vanuit een groeiend bewustzijn erkennen vele het nefaste maar nog niet onherroepelijke karakter van de menselijke invloed op onze planeet en het klimaat in het bijzonder. Ze willen zich dan ook engageren en maatregelen nemen. Als we het broeikaseffect willen verminderen, moet het energieverbruik dalen.

Een belangrijke energieslorpende activiteit is de koeling van gebouwen. Een efficiënte zonwering kan die taak gedeeltelijk en soms zelfs volledig overnemen. In dat geval is een bijkomende koeling overbodig en bespaar je energie.

Verschillende regeringen hebben daarom al maatregelen getroffen i.v.m. energiegebruik en ventilatie.

- België: Regelgeving van Energieprestatie & Binnenklimaat (EPB)
- Nederland: Energie Prestatie Coëfficiënt (EPC)
- Frankrijk: Réglement Thermique 2005 (RT2005)
- Duitsland: Energieëinsparverordnung
- Groot-Brittannië:
  - Approved Document L2 ‘Conservation of fuel and power in buildings other than dwellings’
  - Approved document L1 ‘Conservation of fuel and power in dwellings’

Dimensionering zonwering

De zon is een belangrijke primaire energiebron van warmte en licht. Het ontwerp, de dimensionering en sturing van zonwering is soms vrij complex. De zonwering is ontworpen om tijdens de zomermaanden de zonnewarmte te weren, maar in de winter is die extra warmte welkom. Daarnaast moet ook het natuurlijke zonlicht optimaal beheerst worden. Er moet voldoende lichtinval zijn, maar onaangename reflecties of kans op verblinding moet worden vermeden.

Hierbij gelden enkele basisprincipes betreffende de noodzakelijke gegevens voor het dimensioneren van zonwering.

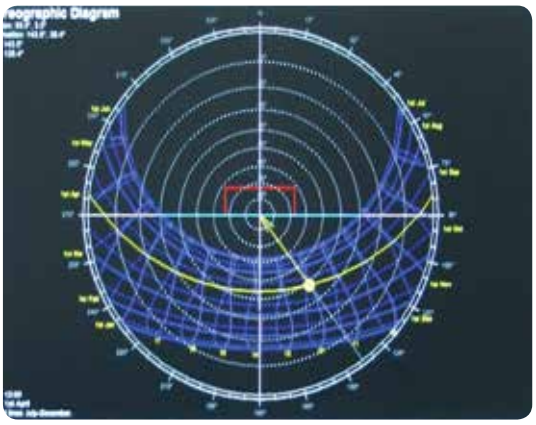

Stereografisch diagram

Zonnestand

De stand van de zon varieert van uur tot uur en van dag tot dag. Deze verschillende posities van de zon worden grafisch voorgesteld in een zonnediagram. De zonnebaancurven zijn afhankelijk van de positie op de wereldbol, hiervoor moeten de breedtegraad en lengtegraad bekend zijn. De curven, gebaseerd op zonnetijd (hoogste stand van de zon om 12u), moeten echter nog gecorrigeerd worden naar de lokale tijdzone en/of zomer- en wintertijd.
Met bovenstaande gegevens kan, rekening houdende met de oriëntatie van de gevel, de beschaduwingshoeken berekend worden voor het bepalen en dimensioneren van de zonwering.
RENSON® Sunprotection-Projects beschikt over de nodige software om u hierin bij te staan met professioneel advies.

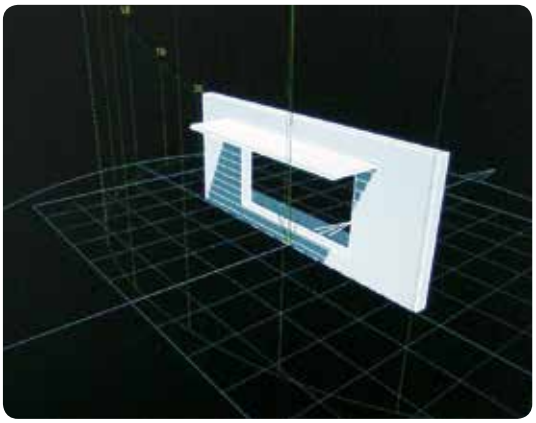

Analyse beschaduwing

Ontwikkeling

Ontwikkeling van de verschillende toepassingen gebeurt met de nieuwste technieken op gebied van CFD-simulaties en in samenwerking met erkende onderzoekinstellingen zoals WTCB, Von-Karman Instituut, CSTB, …
Alle producten worden uitvoerig getest op stabiliteit en duurzaamheid.

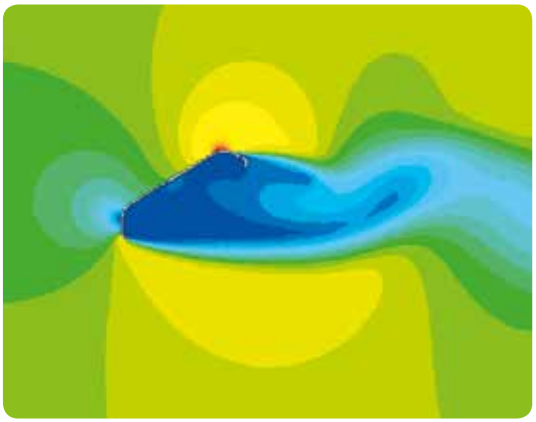

CFD-simulatie

Stabiliteit en dimensionering

Conform de geldende Eurocodes kan voor een project een gedetailleerde stabiliteitsberekening uitgevoerd worden. Dit voor de bepaling van de juiste wind- en sneeuwbelasting op de zonneluifel. In functie van deze belastingen dienen de correcte overspanningen van de lamellen en draagprofielen bepaald te worden, evenals de bevestigingswijze naar de achterstructuur.

Projectoplossingen

De besproken oplossingen in deze brochure geven enkel een beeld van de mogelijkheden. Door onze jarenlange ervaring is vrijwel iedere vorm of gewenste constructie te realiseren.
Ons projectteam staat u graag bij om samen met u de juiste oplossing te vinden voor uw project.

RENSON® Sunprotection-Projects biedt verschillende mogelijkheden om een esthetische en architecturale zonwering te realiseren als antwoord op deze normeringen.

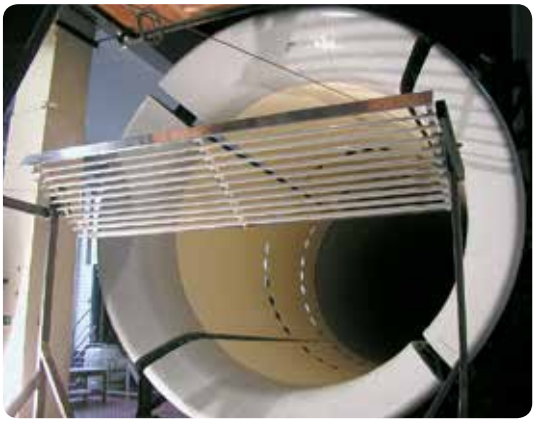

Windtunneltest

Montagewijzen Icarus® < Systemen

Quickfix® luifel met vaste lamellen - *(pag. 10/11)*

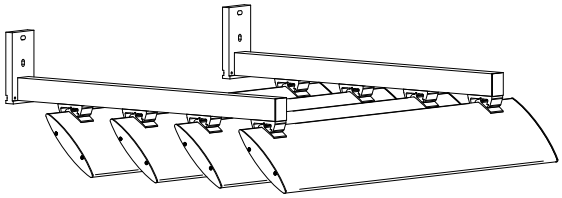

Cassettes, meerdere vaste lamellen - *(pag. 12/13)*

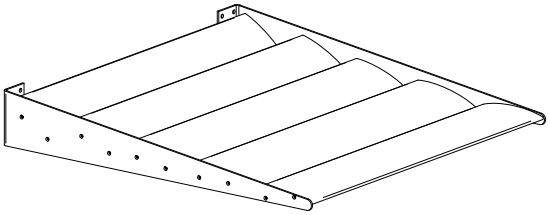

Vast, enkele lamel - *(pag. 14/15)*

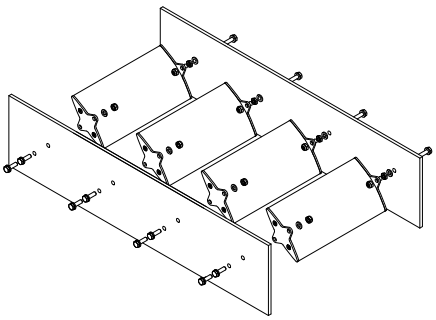

Beweegbare lamellen - *(pag. 16/17)*

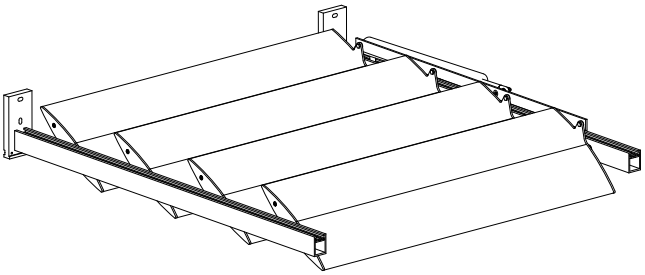

RENSON®
Creating healthy spaces

Onderliggende lamellen - *(pag. 18/19)*

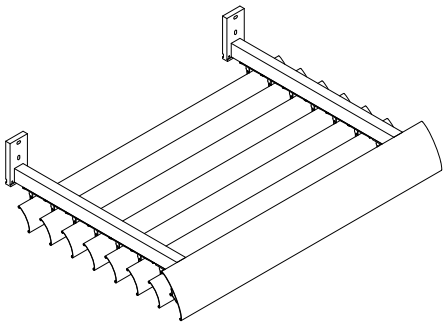

Onderliggende lamellen gebogen - *(pag. 20/21)*

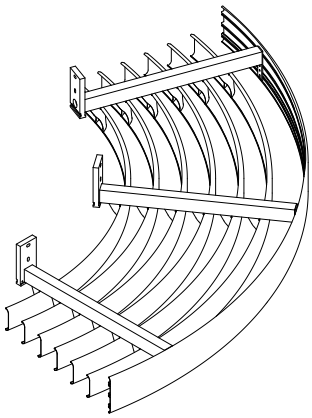

Bovenliggende lamellen - *(pag. 22/23)*

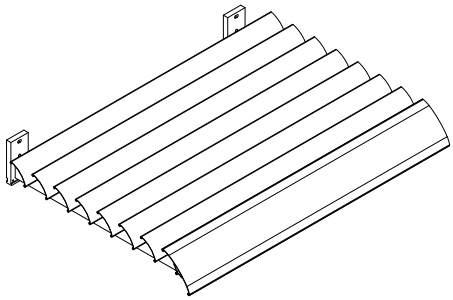

Sunclips® cassettes - *(pag. 24/25)*

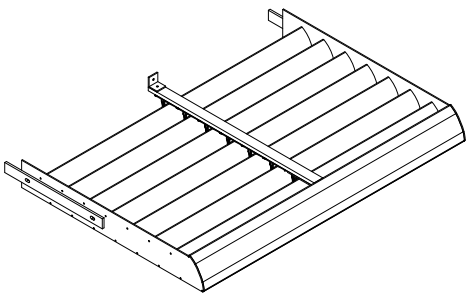

Icarus® lamellen < Systemen

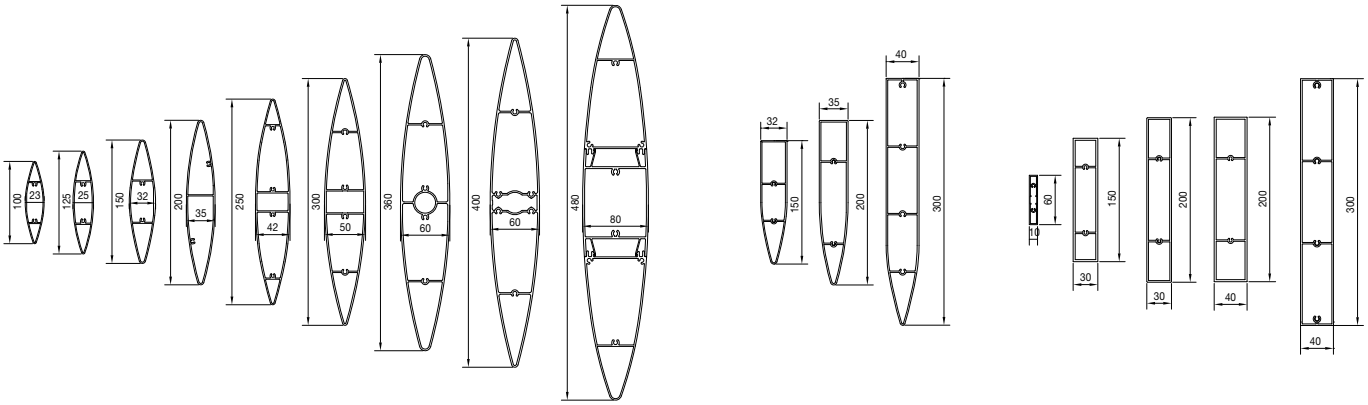

Icarus® Aero 200 sur consoles · Domaine des pins à Montpellier (FR) · Arch: Garcia Diaz à Montpellier

Omschrijving

Icarus® lamellen zijn geëxtrudeerde aluminium profielen toepasbaar als zonwering, gevelbekleding of zichtwering.

- *Icarus® Aero* zijn lensvormige lamellen met breedtes van 100 t.e.m. 480 mm.
- *Icarus® Plaero* is een combinatie van een rechthoekige en lensvormige lamel met breedtes 150, 200 en 300 mm.
- *Icarus® Plano* zijn rechthoekige lamellen resp met afmetingen 60, 150, 200 en 300 mm.

Andere vormen en afmetingen zijn mogelijk, afhankelijk van de projectbehoeften in overleg met onze projectafdeling.

Materiaal

Aluminium extrusieprofiel legering EN AW-6063 T66

Oppervlaktebehandeling

- Geanodiseerd (20 micron) F1
- Polyester poederlak (60-80 micron) in RAL-kleuren

Technische gegevens

Icarus® Aero	Breedte (mm)	Hoogte (mm)	I_y (mm^4)	W_y (mm^3)	I_z (mm^4)	W_z (mm^3)	Sleepcoëfficiënt C_{fy}	Sleepcoëfficiënt C_{fz}
ICA.100	100	23	256337	5126	16992	1482	1,06	1,38
ICA.125	125	25	484640	7754	29399	2352	1,06	1,38
ICA.150	150	32	950301	12616	64713	3936	1,06	1,38
ICA.200	200	35	2395293	23905	113538	6387	1,06	1,38
ICA.250	250	42	5155315	41231	214720	10264	1,06	1,38
ICA.300	300	50	9699889	64666	402436	16097	1,06	1,38
ICA.360	360	60	17180788	95447	756541	25217	1,06	1,38
ICA.400	400	60	23853116	119266	874358	29079	1,06	1,38
ICA.480	480	80	46149163	192285	2321828	58045	1,06	1,38
Icarus® Plaero	**Breedte (mm)**	**Hoogte (mm)**	**I_y (mm^4)**	**W_y (mm^3)**	**I_z (mm^4)**	**W_z (mm^3)**	**Sleepcoëfficiënt C_{fy}**	**Sleepcoëfficiënt C_{fz}**
ICL.150	150	32	1201029	14735	96620	5426	1,07	1,38
ICL.200	200	35	3318686	30087	176148	9937	1,07	1,38
ICL.300	300	40	11843210	73712	400594	19031	1,07	1,38
ICARUS® Plano	**Breedte (mm)**	**Hoogte (mm)**	**I_y (mm^4)**	**W_y (mm^3)**	**I_z (mm^4)**	**W_z (mm^3)**	**Sleepcoëfficiënt C_{fy}**	**Sleepcoëfficiënt C_{fz}**
ICP.060	60	10	70800	2333	3131	626	1,09	1,36
ICP.150	150	30	2270694	30273	153477	10232	1,07	1,38
ICP.200/30	200	30	4028998	40285	171972	11271	1,07	1,38
ICP.200/40 (*)	200	40	5417853	54177	382888	19143	1,07	1,38
ICP.300	300	40	1402200	93480	462605	22384	1,07	1,38

y: sterkte as · z: zwakte as
(*) = Projectprofielen niet op voorraad

De sleepcoëfficiënt (bepaald d.m.v. windtunneltesten) is een coëfficiënt die weergeeft welk effect de wind heeft op een lamel.
C_{fy} = coëfficient voor de bepaling van de horizontale belasting (drag) op een lamel onder helling van 45°
C_{fz} = coëfficient voor de bepaling van de verticale belasting (lift) op een lamel onder helling van 45°

RENSON®
Creating healthy spaces

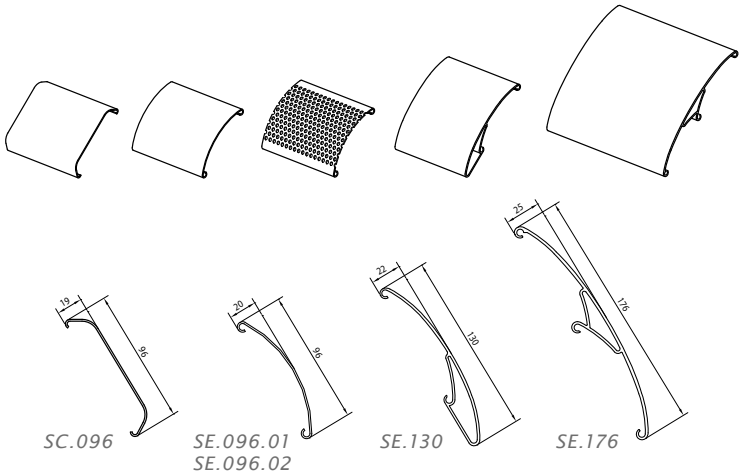

SC.096 SE.096.01 SE.096.02 SE.130 SE.176

Omschrijving
Sunclips® bestaat uit geëxtrudeerde aluminium C-vormige lamellen, gemonteerd op een vaste draagstructuur. Het Sunclips® systeem wordt horizontaal op de gevel geplaatst om het gewenste schaduweffect te bereiken.
Het type Sunclips® Classic SC.096 is ideaal voor een strakke uitvoering.
Sunclips® *EVO* omschrijft een meer aërodynamische uitvoering.
Sunclips® *EVO* omvat 3 afmetingen SE.096, SE.130 en SE.176 met resp. 96, 130 en 176 mm als overmeten maat.

Materiaal
Aluminium extrusieprofiel legering EN AW-6063 T66

Oppervlaktebehandeling
- Geanodiseerd (20 micron) F1
- Polyester poederlak (60-80 micron) in RAL-kleuren

Afwerking
Lameltype Sunclips® SC.096 kan gebogen worden met een minimale straal van 500mm.
Lameltype Sunclips® SC.096.02 is geponst met vrije opening van 30%.

Technische gegevens

Sunclips®	Breedte (mm)	Hoogte (mm)	I_y (mm^4)	W_z (mm^4)	I_z (mm^3)	Sleepcoëfficiënt C_{fy}	Sleepcoëfficiënt C_{fz}
SC.096	96	19	160082	5080	353	0,7	0,7
SE.096.01 / SE.096.02	96	20	160842	6048	3348	0,7	0,7
SE.130	130	22	556097	19124	7610	0,7	0,7
SE.176	176	25	1250307	24909	14097	0,7	0,7

De sleepcoëfficiënt (bepaald d.m.v. windtunneltesten) is een coëfficiënt die weergeeft welk effect de wind heeft op een lamel.
C_{fy} = coëfficient voor de bepaling van de horizontale belasting (drag) op een lamel onder helling van 45°
C_{fz} = coëfficient voor de bepaling van de verticale belasting (lift) op een lamel onder helling van 45°

Montagewijze Icarus® Quickfix® < Systemen

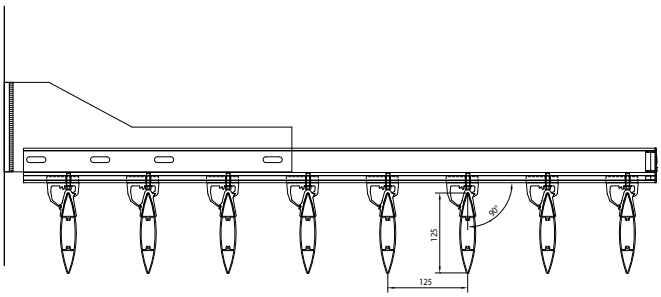

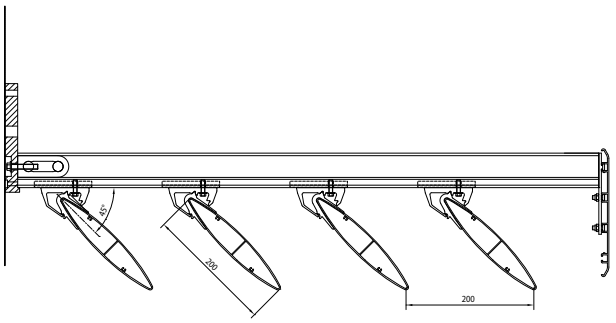

Omschrijving
Icarus® Quickfix® is een uniek, gepatenteerd structureel zonwering-systeem, eenvoudig en discreet te plaatsen d.m.v. clipsmontage. De Quickfixhouder bestaat uit één clips die op de draagstructuur wordt bevestigd en één vorkprofiel dat met inox-klinknagels op de lamel wordt gemonteerd. Dankzij dit 2-delig concept is een soepele dilatatie van de lamel als gevolg van thermische uitzetting mogelijk, waardoor geen spanningen in de draagstructuur ontstaan. Bovendien laat het systeem toe een continue lijn van lamellen te realiseren.

Materialen en opbouw
Lamel : aluminium extrusieprofiel legering EN AW-6063 T66
Kopschotplaten zijn in aluminium AlMg3
Plaatschroeven en bevestigingsmiddelen zijn in inox

Oppervlaktebehandeling
- Geanodiseerd (20 micron) F1
- Polyester poederlak (60-80 micron) in RAL-kleuren

Lameltype
Volgende types en hellingshoeken kunnen standaard gerealiseerd worden :
ICA.100, 125, 150, 200, 250, 300, 400, ICL.200 en 300 : 45° of 90°
ICA.100, 125, 150, 200, 250, 300, 400, ICL.200 en 300 : 60° of 75°

Details Quickfix® houders en kopschotten, zie pagina 26/27 en 36/37.

Maximale vrije overspanning
Aanbevolen maximale lengte van de lamel onder 45° hellingshoek t.o.v. de horizontale uitkraging:

Lameltype	Windbelasting		
	650 Pa	800 Pa	1250 Pa
ICA.100	2220 mm	2060 mm	1780 mm
ICA.125	2540 mm	2360 mm	2020 mm
ICA.150	3110 mm	2900 mm	2480 mm
ICA.200	3400 mm	3150 mm	2700 mm
ICA.250	3760 mm	3580 mm	3050 mm
ICA.300	4200 mm	4100 mm	3500 mm
ICA.400	3600 mm	3600 mm	3120 mm
ICL.150	3440 mm	3440 mm	3270 mm
ICL.200	3710 mm	3710 mm	3710 mm
ICL.300	4150 mm	4150 mm	4150 mm

De hier beschreven maximale vrije overspanningen zijn enkel geldig voor de lamellen en zijn afhankelijk van de uitkraging van de zonwering. Maximale vrije overspanningen onder andere hellingshoeken zijn te bekomen op aanvraag.

Montagewijze Icarus® cassettes < Systemen

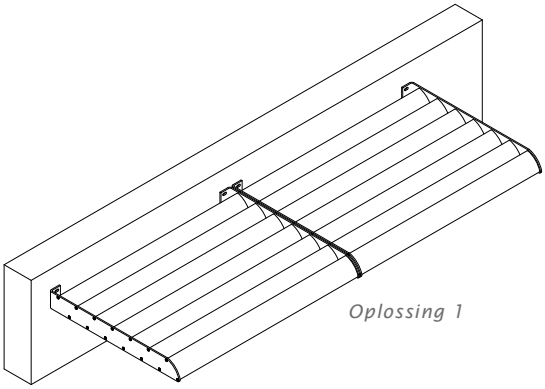
Oplossing 1

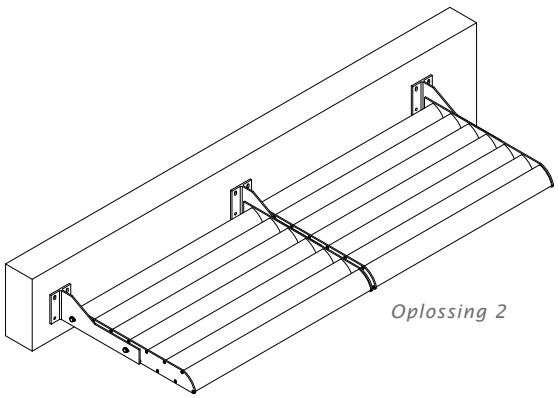
Oplossing 2

Omschrijving
Horizontaal uitkragende permanente zonneluifel waarbij meerdere lamellen als cassettes tussen eindplaten gemonteerd worden. Oriëntatie, uitkraging en vormgeving is vrij te kiezen.
Bevestiging van de eindplaten direct op de gevel (oplossing 1) of bevestiging op mes (oplossing 2).

Materialen en opbouw
Lamellen: aluminium extrusieprofiel legering EN AW-6063 T66
Kopschotplaten zijn in aluminium (AlMg3) of in staal. Dikte ervan is berekend in functie van de afmetingen, het gewicht en de plaatselijke windlast. Plaatschroeven en bevestigingsmiddelen in inox.

Oppervlaktebehandeling
- Geanodiseerd (20 micron) F1
- Polyester poederlak (60-80 micron) in RAL-kleuren
- Stalen onderdelen zijn gegalvaniseerd en gepoederlakt.

Lameltype
Toepasbaar met alle Icarus® lameltypes.

Maximale vrije overspanning
Aanbevolen maximale lengte van de lamel onder 45° hellingshoek t.o.v. de horizontale uitkraging:

Lameltype	Windbelasting		
	650 Pa	800 Pa	1250 Pa
ICA.100	2450 mm	2270 mm	1960 mm
ICA.125	2800 mm	2600 mm	2225 mm
ICA.150	3430 mm	3185 mm	2735 mm
ICA.200	3740 mm	3460 mm	2970 mm
ICA.250	4140 mm	3940 mm	3350 mm
ICA.300	4610 mm	4520 mm	3850 mm
ICA.360	5280 mm	5260 mm	4470 mm
ICA.400	5330 mm	5330 mm	4580 mm
ICA.480	6000 mm	6000 mm	6000 mm
ICL.150	3640 mm	3515 mm	3320 mm
ICL.200	3825 mm	3685 mm	3440 mm
ICL.300	4610 mm	4520 mm	3850 mm
ICP.060	1610 mm	1490 mm	1270 mm
ICP.150	3850 mm	3850 mm	3540 mm
ICP.200/30	3910 mm	3910 mm	3910 mm
ICP.200/40 (*)	4730 mm	4730 mm	4730 mm
ICP.300	4755 mm	4755 mm	4755 mm

De hier beschreven maximale vrije overspanningen zijn enkel geldig voor de lamellen en zijn afhankelijk van de uitkraging van de zonwering. Maximale vrije overspanningen onder andere hellingshoeken zijn te bekomen op aanvraag.

Montagewijze Icarus® vast < Systemen

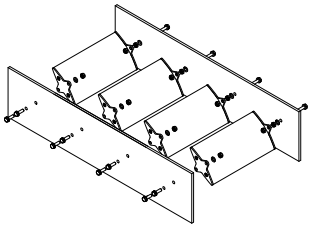

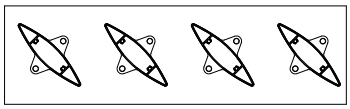

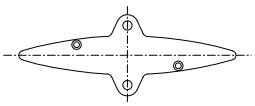

Type 14

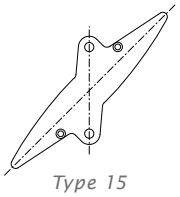

Type 15

Omschrijving
Horizontaal uitkragende permanente zonneluifel waarbij enkele lamellen tussen eindplaten gemonteerd worden. Oriëntatie, uitkraging en vormgeving is vrij te kiezen.
Bevestiging van de eindplaten direct op een structurele onderconstructie. Voor de thermische dilatatie wordt een zijde vast en de tegenoverliggende los gemonteerd.

Materialen en opbouw
Lamellen: aluminium extrusieprofiel legering EN AW-6063 T66
Kopschotplaten zijn in aluminium (AlMg3). Dikte ervan is berekend in functie van de afmetingen, het gewicht en de plaatselijke windlast.
Plaatschroeven en bevestigingsmiddelen in inox.

Oppervlaktebehandeling
- Geanodiseerd (20 micron) F1
- Polyester poederlak (60-80 micron) in RAL-kleuren
- Stalen onderdelen zijn gegalvaniseerd en gepoederlakt.

Lameltype
Toepasbaar met alle Icarus® lameltypes.

Maximale vrije overspanning
Aanbevolen maximale lengte van de lamel onder 45° hellingshoek t.o.v. de horizontale uitkraging:

Lameltype	Windbelasting		
	650 Pa	800 Pa	1250 Pa
ICA.100	2450 mm	2270 mm	1960 mm
ICA.125	2800 mm	2600 mm	2225 mm
ICA.150	3430 mm	3185 mm	2735 mm
ICA.200	3740 mm	3460 mm	2970 mm
ICA.250	4140 mm	3940 mm	3350 mm
ICA.300	4610 mm	4520 mm	3850 mm
ICA.360	5280 mm	5260 mm	4470 mm
ICA.400	5330 mm	5330 mm	4580 mm
ICA.480	6000 mm	6000 mm	6000 mm
ICL.150	3640 mm	3515 mm	3320 mm
ICL.200	3825 mm	3685 mm	3440 mm
ICL.300	4610 mm	4520 mm	3850 mm
ICP.060	1610 mm	1490 mm	1270 mm
ICP.150	3850 mm	3850 mm	3540 mm
ICP.200/30	3910 mm	3910 mm	3910 mm
ICP.200/40 (*)	4730 mm	4730 mm	4730 mm
ICP.300	4755 mm	4755 mm	4755 mm

De hier beschreven maximale vrije overspanningen zijn enkel geldig voor de lamellen en zijn afhankelijk van de uitkraging van de zonwering. Maximale vrije overspanningen onder andere hellingshoeken zijn te bekomen op aanvraag.

Montagewijze Icarus® beweegbaar < Systemen

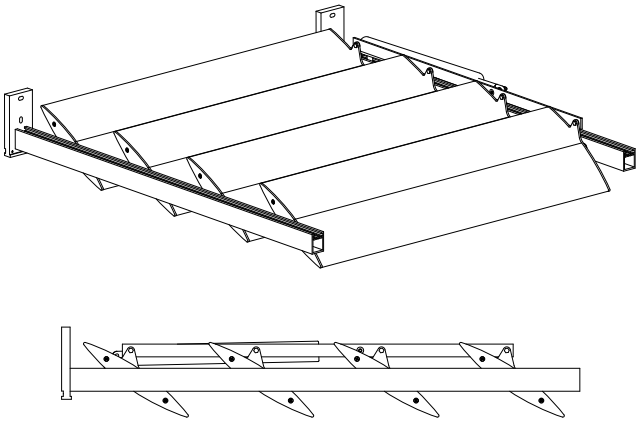

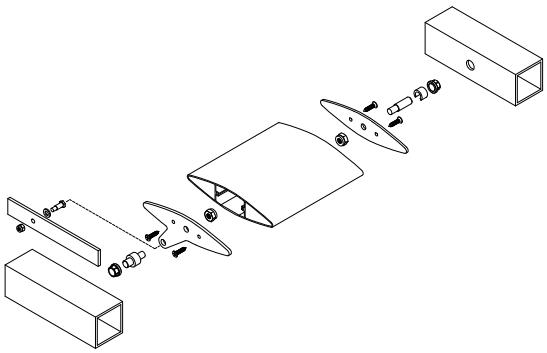

Omschrijving
Horizontaal uitkragende permanente zonneluifel met beweegbare lamellen. De lamellen zijn standaard 90° kantelbaar. Andere bewegingshoeken zijn mogelijk in overleg.

Materialen en opbouw
Lamellen : aluminium extrusieprofiel legering EN AW-6063 T66
Kopschotplaten zijn in aluminium AlMg3
Draagstructuren zijn in aluminium of in staal in functie van de uitkraging, van het gewicht van de lamellen en van wind- en sneeuwbelasting.
Assen zijn in inox centrisch verwerkt in aluminium kopschotten.
Lagers en borgringen zijn in uv-bestendige kunststof.
Plaatschroeven en andere bevestigingsmiddelen zijn in inox.

Oppervlaktebehandeling
- Geanodiseerd (20 micron) F1
- Polyester poederlak (60-80 micron) in RAL-kleuren
- Stalen onderdelen zijn gegalvaniseerd en gepoederlakt.

Lameltype
Toepasbaar met alle Icarus® lameltypes.

Maximale vrije overspanning
Aanbevolen maximale lengte van de lamel:

Lameltype	Windbelasting		
	650 Pa	800 Pa	1250 Pa
ICA.100	1870 mm	1750 mm	1520 mm
ICA.125	2080 mm	1950 mm	1700 mm
ICA.150	2540 mm	2390 mm	2070 mm
ICA.200	2790 mm	2620 mm	2270 mm
ICA.250	3190 mm	2990 mm	2600 mm
ICA.300	3690 mm	3460 mm	3010 mm
ICA.360	4280 mm	4020 mm	3500 mm
ICA.400	4320 mm	4070 mm	3540 mm
ICA.480	5170 mm	5170 mm	4590 mm
ICL.150	2830 mm	2660 mm	2310 mm
ICL.200	2980 mm	2800 mm	2430 mm
ICL.300	3690 mm	3460 mm	3010 mm
ICP.150	3120 mm	2940 mm	2550 mm
ICP.200/30	3170 mm	2980 mm	2595 mm
ICP.200/40 (*)	3830 mm	3830 mm	3370 mm
ICP.300	3850 mm	3620 mm	3150 mm

De hier beschreven maximale vrije overspanningen zijn enkel geldig voor de lamel en zijn afhankelijk van de afmeting van de zonwering. Andere vrije overspanningen zijn eventueel mogelijk mits gedetailleerde studie van de effectieve projectsituatie.

Montagewijze Sunclips® onderliggend < Systemen

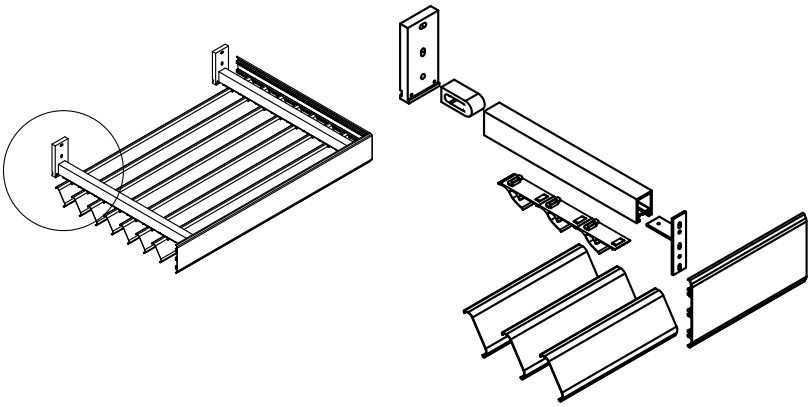

Omschrijving
Permanente zonneluifel waarbij de lamellen onder de draagprofielen doorlopend zijn gemonteerd. Deze toepassing kan horizontaal of uitkragend onder helling.

Materiaal
Aluminium extrusieprofiel legering EN AW-6063 T66

Oppervlaktebehandeling
- Geanodiseerd (20 micron) F1
- Polyester poederlak (60-80 micron) in RAL-kleuren

Lameltype
Toepasbaar met alle Sunclips® lameltypes

Lamellenhouder
Lamellen zijn geclipst op UV-bestendige kunststofclipsen

Helling van de lamel
Helling van de lamel is standaard 60°

Stap van de lamellen
De stap van de lamellen is standaard 100 mm. Voor lameltype SE.130 is een tussenafstand van 133 mm mogelijk. Voor lameltype SE.176 is een tussenafstand van 166 mm aanbevolen.

Sierprofiel
Als afwerking van de luifelconstructie kan een sierprofiel toegepast worden. Meerdere types beschikbaar. Gedetailleerde info zie p. 32/33.

Gevelbevestiging
Verschillende oplossingen zijn mogelijk voor montage op de gevel. Gedetailleerde info zie p. 30/31.

Draagprofielen
3 types van draagprofielen zijn toepasbaar voor horizontaal onderliggende zonneluifels nl. SD.014, SD.054 en SD.100. Gedetailleerde info zie p. 34.
De draagprofielen kunnen onder helling geplaatst worden, bij een maximale hellingshoek van 30° (zie afbeelding rechts).

Tussendraagprofiel
Afhankelijk van de vrije overspanning van de lamellen en de plaatselijke windbelasting is er een tussendrager SD.014 met standaardclipsen noodzakelijk.

SC.096

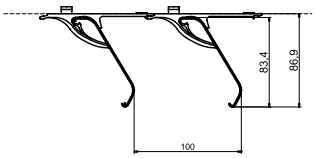

SE.096.01 / SE.096.02

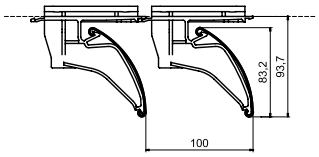

SE.130

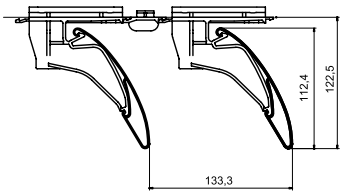

SE.176

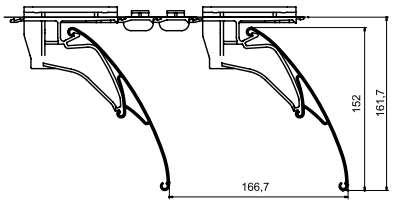

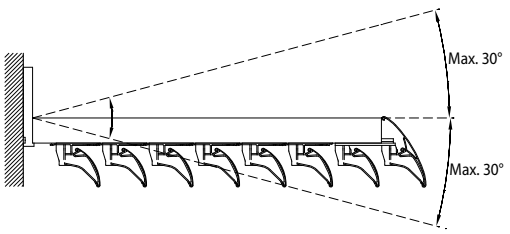

Montagewijze Sunclips® onderliggend gebogen < Systemen

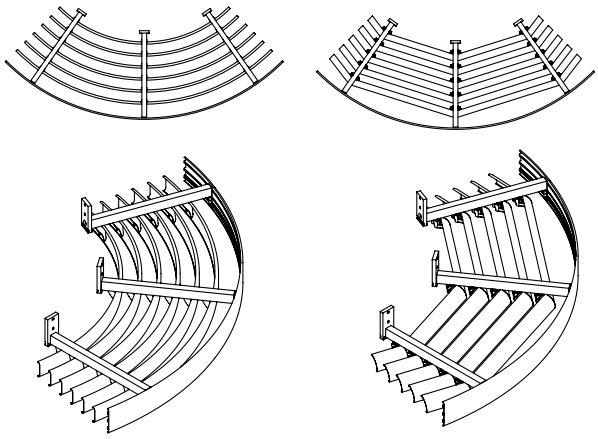

Centre hospitalier, Sunclips® EVO 96, Libourne (FR)

Omschrijving
Permanente zonneluifel gemonteerd op een gebogen gevel en met onder de draagprofielen doorlopende lamellen. De uitvoering met gebogen lamellen is mogelijk met lameltype SC.096, met een minimum radius van 500mm. Eveneens kan enkel het sierprofiel SC.155 gebogen worden. In alternatieve uitvoering kunnen de lamellen recht aangeboden worden al dan niet met een gebogen sierlijst SC.155. Bij deze gefacetteerde uitvoering zijn alle Sunclips® lameltypes mogelijk, bovendien is deze uitvoering ook onder helling mogelijk.

Materiaal
Aluminium extrusieprofielen legering EN AW-6063 T66

Oppervlaktebehandeling
- Geanodiseerd (20 micron) F1
- Polyester poederlak (60-80 micron) in RAL kleuren

Lameltype
- Uitvoering met gebogen lamellen: enkel SC.096
- Gefacetteerde uitvoering: alle Sunclips® lameltypes

Lamellenhouder
- Uitvoering met gebogen lamellen:
  aluminium clips type SC.080.11 - .15
- Gefacetteerde uitvoering:
  - voor lamel SC.096:
    UV-bestendige kunststofclips type SC.084.11 - .14
  - voor lamellen SE.096, SE.130 en SE.176:
    UV-bestendige kunststofclips type SE.084.11 - .19

Helling van de lamel
- Uitvoering met gebogen lamellen: 90°
- Gefacetteerde uitvoering: 60°

Stap van de lamellen
De stap van de lamellen is standaard 100 mm. Voor de lameltypes SE.130 en SE.176 wordt een tussenafstand van 133 mm respectievelijk 166 mm aanbevolen.

Sierprofiel
Als afwerking van de luifelconstructie kan een sierprofiel toegepast worden. Enkel het type SC.155 kan gebogen worden. Gedetailleerde info zie p. 32/33.

Gevelbevestiging
Verschillende oplossingen mogelijk: zie p. 30/31

Draagprofielen
3 standaardtypes draagprofielen zijn toepasbaar: SD.014, SD.054 en SD.100. Gedetailleerde info zie p. 34.

Tussendraagprofiel
Afhankelijk van de vrije overspanning van de lamellen en de plaatselijke windbelasting is er een tussendrager SD.014 met standaardclipsen noodzakelijk.

Private woning (BE)

Hotel Mercure (PL)

Montagewijze Sunclips® bovenliggend < Systemen

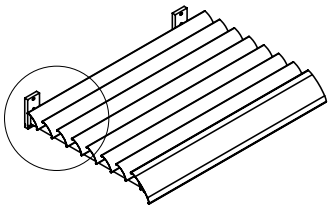

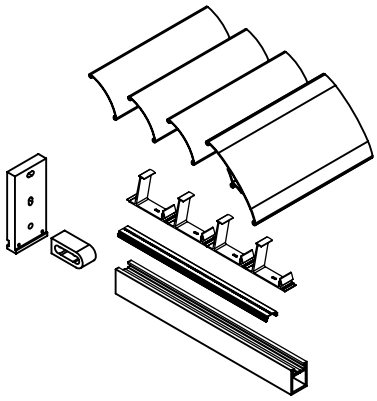

Omschrijving
Permanente zonneluifel waarbij de lamellen boven de draagprofielen doorlopend zijn gemonteerd. Deze toepassing kan horizontaal of uitkragend onder helling.

Materiaal
Aluminium extrusieprofiel legering EN AW-6063 T66

Oppervlaktebehandeling
- Geanodiseerd (20 micron) F1
- Polyester poederlak (60-80 micron) in RAL-kleuren

Lameltype
Toepasbaar met alle Sunclips® lameltypes

Lamellenhouder
Lamellen zijn geclipst op aluminium clipsen

Helling van de lamel
Helling van de lamel is standaard 45˚

Stap van de lamellen
Standaard is de stap van de lamellen 100 mm. Voor lameltype SE.130 en SE.176 is respectievelijk een tussenafstand van 133 en 176 mm aanbevolen.

Sierprofiel
Als afwerking van de luifelconstructie kan een sierprofiel toegepast worden: zie p. 32/33
- sierlijst type SC.155: vlak sierprofiel
- sierlijst type lamel SE.176: afgeronde sierlijst

Gevelbevestiging
Verschillende oplossingen zijn mogelijk voor montage op de gevel, zie p. 30/31

Draagprofielen
3 types van draagprofielen zijn toepasbaar voor horizontaal bovenliggende zonneluifels nl. SD.014, SD.054 en SD.100. Voor Sunclips® Evo is adapterprofiel LD.0108 noodzakelijk, zie p. 34.
De draagprofielen kunnen onder helling geplaatst worden, bij een maximale hellingshoek van 30˚ (zie afbeelding rechts).

Tussendraagprofiel
Afhankelijk van de vrije overspanning van de lamellen en de plaatselijke windbelasting is er een tussendrager SD.014 met standaardclipsen noodzakelijk.

SC.096

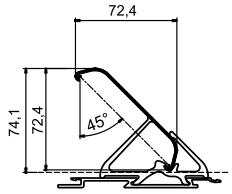

SE.096.01 / SE.096.02

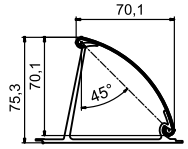

SE.130

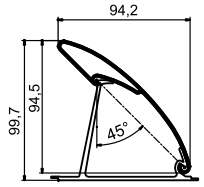

SE.176

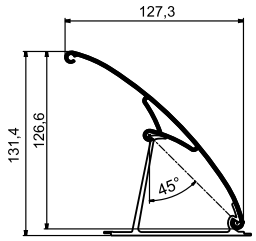

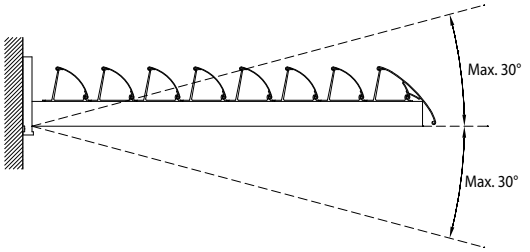

Montagewijze Sunclips® cassettes < Systemen

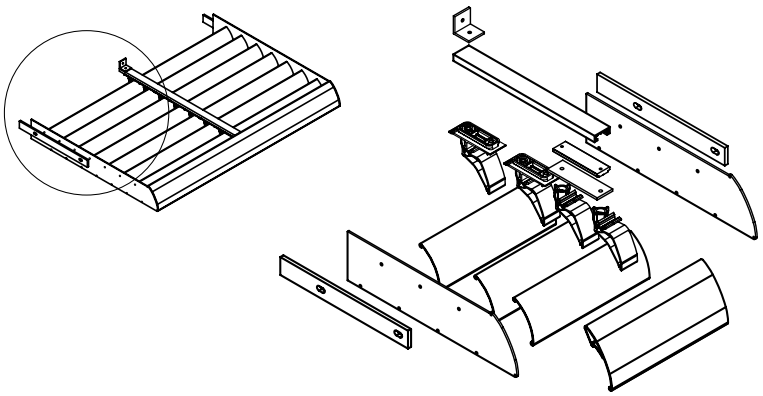

Omschrijving
Uitkragende permanente zonneluifel, waarbij de lamellen geschroefd zijn tussen kopschotplaten. Deze toepassing kan horizontaal of onder helling gemonteerd worden. De cassettes kunnen volledig gemonteerd op de werf aangeleverd worden.

Materiaal
Aluminium extrusieprofiel legering EN AW-6063 T66.
Kopschotplaten in aluminium of behandeld staal.

Oppervlaktebehandeling
- Geanodiseerd (20 micron) F1 (enkel alu-onderdelen)
- Polyester poederlak (60-80 micron) in RAL-kleuren
- Stalen onderdelen zijn gegalvaniseerd en gepoederlakt.

Lameltype
Mogelijk met de lamellen SE.096, SE.130 en SE.176

Lamellenhouder
Enkel van toepassing bij uitvoeringen met tussendraagprofiel.

Helling van de lamel
Helling van de lamel is vrij te kiezen. Bij cassettes met tussendrager is de helling 60°.

Stap van de lamellen
De stap van de lamellen is standaard 100 mm. Voor de lameltypes SE.130 en SE.176 wordt een tussenafstand van 133 mm respectievelijk 176 mm aanbevolen; stap is echter vrij te kiezen.

Gevelbevestiging
Montage op mes, direct op de gevel, zie p. 30/31.

Tussendraagprofiel
Afhankelijk van de vrije overspanning van de lamellen en de plaatselijke windbelasting is er een tussendrager SD.014 met standaardclipsen noodzakelijk.

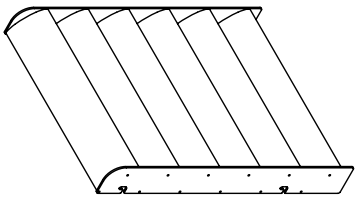

Bevestiging Icarus® Quickfix® < Technische details

Houders

Er zijn vier types Quickfix® houders die met diverse vorkprofielen kunnen gecombineerd worden in functie van de helling van de lamel:

- **Type 1** : voor lamel ICA.100 en ICA.125:
  - clips en vork voor keuze 90° of 45° ofwel 75° of 60° hellingshoek van de lamel.
- **Type 2 :** voor lamel ICA.150, ICL150, ICA.200 en ICL.200:
  - clips en twee vorken voor keuze 90° of 45° ofwel 75° of 60° hellingshoek van de lamel.
- **Type 3 :** voor lamel ICA.250, ICA.300 en ICL.300
  - clips en twee vorken voor keuze 90° of 45° ofwel 75° of 60° hellingshoek van de lamel.
- **Type 4 :** voor lamel ICA.400
  - clips en twee vorken voor keuze 90° of 45° ofwel 75° of 60° hellingshoek van de lamel.

Bovendien zijn de Quickfix® houders beschikbaar als enkel- en dubbelhouder.

Breedtes van de Icarus® Quickfix® onderdelen :

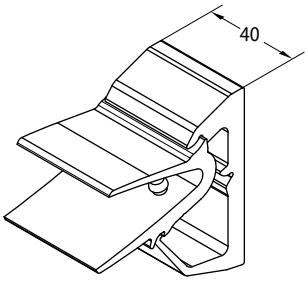

Enkelhouder

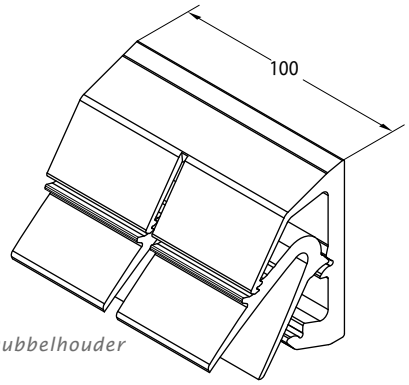

Dubbelhouder

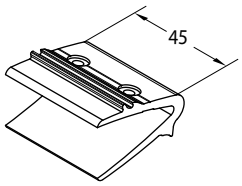

Vork

Overzicht beschikbare Quickfix® houders:

Icarus® Quickfix®		Hellingshoek van de lamel							
		45°		60°		75°		90°	
Houder type	Lamel type	Enkel-houder	Dubbel-houder	Enkel-houder	Dubbel-houder	Enkel-houder	Dubbel-houder	Enkel-houder	Dubbel-houder
Type 1	ICA.100	IQ.1101	IQ.1201	IQ.1102	IQ.1202	IQ.1102	IQ.1202	IQ.1101	IQ.1201
	ICA.125	IQ.1101	IQ.1201	IQ.1102	IQ.1202	IQ.1102	IQ.1202	IQ.1101	IQ.1201
Type 2	ICA.150	IQ.2101	IQ.2201	IQ.2102	IQ.2202	IQ.2102	IQ.2202	IQ.2101	IQ.2201
	ICL.150	IQ.2101	IQ.2201	IQ.2102	IQ.2202	IQ.2102	IQ.2202	IQ.2101	IQ.2201
	ICA.200	IQ.2101	IQ.2201	IQ.2102	IQ.2202	IQ.2102	IQ.2202	IQ.2101	IQ.2201
	ICL.200	IQ.2101	IQ.2201	IQ.2102	IQ.2202	IQ.2102	IQ.2202	IQ.2101	IQ.2201
Type 3	ICA.250	IQ.3101	IQ.3201	IQ.3102	IQ.3202	IQ.3102	IQ.3202	IQ.3101	IQ.3201
	ICA.300	IQ.3101	IQ.3201	IQ.3102	IQ.3202	IQ.3102	IQ.3202	IQ.3101	IQ.3201
	ICL.300	IQ.3101	IQ.3201	IQ.3102	IQ.3202	IQ.3102	IQ.3202	IQ.3101	IQ.3201
Type 4	ICA.400	IQ.4101	IQ.4201	IQ.4102	IQ.4202	IQ.4102	IQ.4202	IQ.4101	IQ.4201

Bevestigingssets

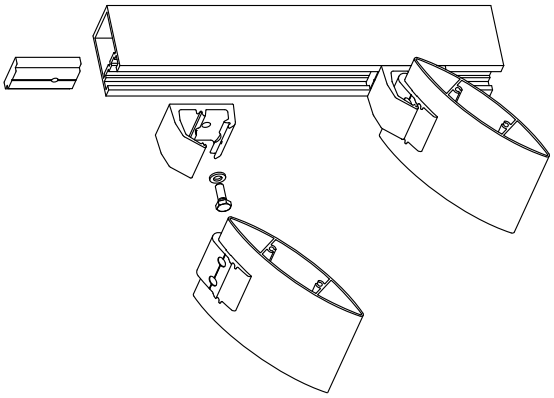

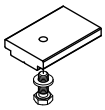

Bevestigingsset IQ.1002
Toepassing: bevestigingsset type 1 voor Quickfix® op SD-draagprofielen zie p. 34.
Geschikt voor Quickfix® systeem ICA.100 en ICA.125

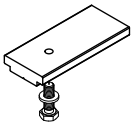

Bevestigingsset IQ.2002
Toepassing: bevestigingsset type 2 voor Quickfix® op SD-draagprofielen zie p. 34.
Geschikt voor Quickfix® systeem ICA.150, ICL.150, ICA.200 en ICL.200

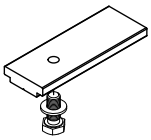

Bevestigingsset IQ.3002
Toepassing: bevestigingsset type 3 voor Quickfix® op SD-draagprofielen zie p. 34.
Geschikt voor Quickfix® systeem ICA.250, ICA.300 en ICL.300

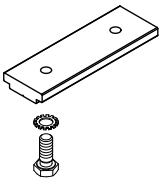

Bevestigingsset IQ.4002
Toepassing: bevestigingsset type 4 voor Quickfix® SD-draagprofielen zie p. 34.
Geschikt voor Quickfix® systeem ICA.400

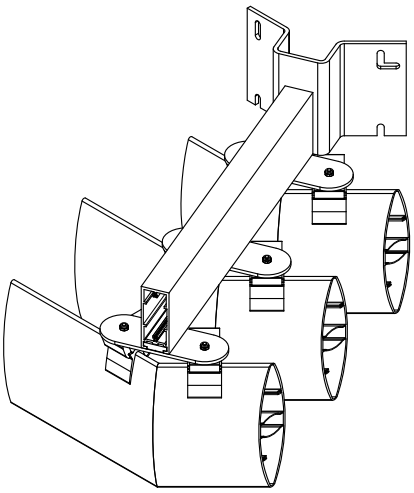

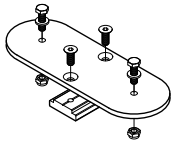

Bevestigingsset IQ.9001 voor hoekoplossing
Toepassing : bevestigingsset - type 1 voor Quickfix® op SD-draagprofielen zie p. 34.
Geschikt voor Quickfix® systeem ICA.100, ICA.125, ICA.150, ICL.150, ICA.200 en ICL.200

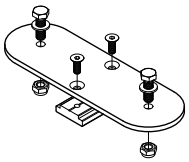

Bevestigingsset IQ.9002 voor hoekoplossing
Toepassing : bevestigingsset - type 2 voor Quickfix® op SD-draagprofielen zie p. 34.
Geschikt voor Quickfix® systeem ICA.250, ICA.300 en ICL.300

Borgplaatjes

Elke lamel moet altijd op één plaats voorzien zijn van een borgplaatje.
Het type hangt af van het type lamel.

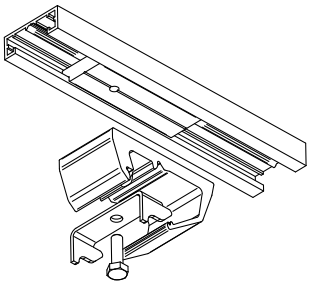

Borgplaatje Type 1 – IQ.1001 (ICA.100 en ICA.125)

Borgplaatje Type 2 – IQ.2001 (ICA.150, ICL.150, ICA.200 en ICL.200)

Borgplaatje Type 3 – IQ.3001 (ICA.250, ICA.300 en ICL.300)

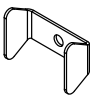

Borgplaatje Type 4 – IQ.4001 (ICA.400)

Bevestiging Sunclips® < Technische details

Sunclips® lamellenhouders voor onderliggende lamellen

De lamellenhouders voor Sunclips® met onderliggende lamellen zijn vervaardigd uit zwart of grijs UV-bestendig POM kunststof en hebben een vaste montage hoek van de lamel van 60° ten opzichte van de horizontale.
De lamellenhouders zijn beschikbaar als enkel- of als dubbelhouder voor voeg- en als hoekclipsen voor binnen- en buitenhoeken.

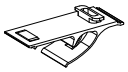

Standaard lamellenhouder SC.084.11
Toepassing : voor bevestiging van een doorlopende lamel type SC.096.01.
Geschikt voor draagprofiel SD.014, SD.054 en SD.100 – zie p. 34.

Lamellenhouder SC.084.12
Toepassing : voor bevestiging van twee lamellen type SC.096.01.
Geschikt voor draagprofiel SD.014, SD.054 en SD.100 – zie p. 34.

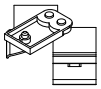

Lamellenhouder SC.084.13
Toepassing : voor buitenhoekoplossing van twee lamellen type SC.096.01.
Geschikt voor draagprofiel SD.014, SD.054 en SD.100 – zie p. 34.

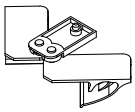

Lamellenhouder SC.084.14
Toepassing : voor binnenhoekoplossing van twee lamellen type SC.096.01.
Geschikt voor draagprofiel SD.014, SD.054 en SD.100 – zie p. 34.

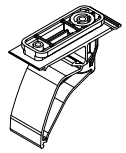

Standaard lamellenhouder SE.084.11
Toepassing : voor bevestiging van een doorlopende lamel type SE.096.01, SE.096.02, SE.130.01 en SE.176.01. Geschikt voor draagprofiel SD.014, SD.054 en SD.100 – zie p. 34.

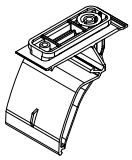

Lamellenhouder SE.084.12
Toepassing : voor bevestiging van twee lamellen type SE.096.01, SE.096.02, SE.130.01 en SE.176.01. Geschikt voor draagprofiel SD.014, SD.054 en SD.100 – zie p. 34.

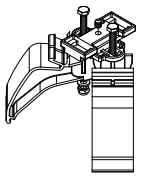

Lamellenhouder SE.084.13
Toepassing : voor buitenhoekoplossing van twee lamellen type SE.096.01, SE.096.02, SE.130.01 en SE.176.01. Geschikt voor draagprofiel SD.014, SD.054 en SD.100 – zie p. 34.

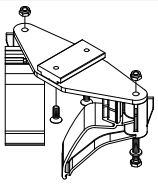

Lamellenhouder SE.084.14
Toepassing : voor binnenhoekoplossing van twee lamellen type SE.096.01, SE.096.02, SE.130.01 en SE.176.01. Geschikt voor draagprofiel SD.014, SD.054 en SD.100 – zie p. 34.

Tussenstuk clips 33mm SE.084.10
Toepassing : als tussen stuk voor grotere lamellenafstand bij lamellen type SE.130.01 en SE.176.01. Geschikt voor draagprofiel SD.014, SD.054 en SD.100 – zie p. 34.

Sunclips® lamellenhouders voor bovenliggende lamellen

De lamellenhouders voor Sunclips® met bovenliggende lamellen zijn vervaardigd uit aluminium en hebben een vaste montage hoek van de lamel van 45° ten opzichte van de horizontale.
De lamellenhouders zijn beschikbaar als enkel- en als dubbelhouder voor voeg.

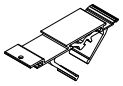	**Lamellenhouder SC.082.11** Toepassing : voor bevestiging van een doorlopende lamel type SC.096.01. Geschikt voor draagprofiel SD.014, SD.054 en SD.100 – zie p. 34.
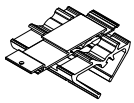	**Lamellenhouder SC.082.12** Toepassing : voor bevestiging van twee lamellen type SC.096.01. Geschikt voor draagprofiel SD.014, SD.054 en SD.100 – zie p. 34.
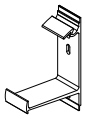	**Lamellenhouder SE.082.11** Toepassing : voor bevestiging van een doorlopende lamel type SE.096.01, SE.096.02, SE.130.01 en SE.176.01. Geschikt voor draagprofiel SD.014, SD.054 en SD.100, mits adapterprofiel LD.0108 – zie p. 34.
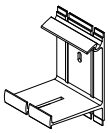	**Lamellenhouder SE.082.12** Toepassing : voor bevestiging van twee lamellen type SE.096.01, SE.096.02, SE.130.01 en SE.176.01. Geschikt voor draagprofiel SD.014, SD.054 en SD.100, mits adapterprofiel LD.0108 – zie p. 34.

Andere types Sunclips® lamellenhouders

Naast deze standaard lamellenhouders voor Sunclips® zijn nog verdere lamellenhouder types voor andere toepassingen beschikbaar.

SC.080.11 Aluminium clips voor Sunclips® Classic, voor drie onderliggende lamellen of gebogen lamellen, met een vaste montage hoek van 90° ten opzichte van de horizontale.

SC.080.12 Aluminium voegclips voor Sunclips® Classic, voor onderliggende of gebogen lamellen, met een vaste montage hoek van 90° ten opzichte van de horizontale.

SC.080.13 Aluminium clips voor Sunclips® Classic, voor een onderliggende lamel of gebogen lamel, met een vaste montage hoek van 90° ten opzichte van de horizontale.

SC.080.15 Aluminium buitenhoek clips voor Sunclips® Classic, voor onderliggende lamellen of gebogen lamellen, met een vaste montage hoek van 90° ten opzichte van de horizontale.

SC.081.11 Aluminium clips voor Sunclips® Classic, voor bevestiging van een doorlopende onderliggende lamel, met een vaste montage hoek van 60° ten opzichte van de horizontale.

SC.081.12 Aluminium voegclips voor Sunclips® Classic, voor bevestiging van twee onderliggende lamel, met een vaste montage hoek van 60° ten opzichte van de horizontale.

SE.084.15 Kunststof clips (POM zwart of grijs) voor Sunclips® *EVO*, uitvoering zoals type SE.084.11, met bijkomende stelschroef M6x8 voor fixatie van de lamel tegen verloop als gevolg van thermische dilatatie.

SE.084.16 Kunststof clips (POM zwart of grijs) voor Sunclips® *EVO*, uitvoering zoals type SE.084.11, met bijkomende stelschroef M8x40 voor fixatie van de clips op het draagprofiel.

SE.084.17 Kunststof clips (POM zwart of grijs) voor Sunclips® *EVO*, uitvoering zoals type SE.084.11, met bijkomende stelschroeven M6x8 voor fixatie van de lamel tegen verloop als gevolg van thermische dilatatie en stelschroef M8x40 voor fixatie van de clips op het draagprofiel.

SE.084.18 Kunststof voegclips (POM zwart of grijs) voor Sunclips® *EVO*, uitvoering zoals type SE.084.12, met bijkomende stelschroef M8x40 voor fixatie van de clips op het draagprofiel.

SE.084.19 Kunststof hoekclips (POM zwart of grijs) voor Sunclips® *EVO*, uitvoering zoals type SE.084.11, met bijkomende stelschroef M6x8 voor fixatie van de lamel tegen verloop als gevolg van thermische dilatatie.

SE.084.23 Kunststof hoekclips (POM zwart of grijs) voor Sunclips® *EVO* met onderliggende lamellen en een vaste montage hoek van 60° ten opzichte van de horizontale, toepassing voor buitenhoek op mesdrager SD.110.11 of SD.110.12.

SE.084.24 Kunststof hoekclips (POM zwart of grijs) voor Sunclips® *EVO* met onderliggende lamellen en een vaste montage hoek van 60° ten opzichte van de horizontale, toepassing voor binnenhoek op mesdrager SD.110.11 of SD.110.12.

Gevelbevestiging met voetplaten < Technische details

De afmetingen van de luifel, de windbelasting en het type van gevelconstructie waarop de zonwering gemonteerd is, bepalen de bevestigingswijze. We kunnen verschillende standaardoplossingen aanbieden.

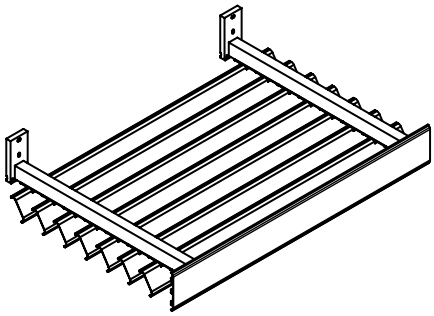

Type: RENSON® voetplaat

RENSON® heeft verschillende standaardvoetplaten die vooraf op de dragers type SD gemonteerd kunnen worden. Voornamelijk toegepast bij directe montage op staal, beton of voor vliesgevel 50/60mm.

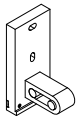

Standaard voetplaat SD.088.11
Toepassing : voor montage op vaste ondergrond zoals beton.
Geschikt voor draagprofiel SD.054.

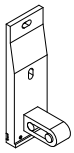

Voetplaat SD.088.41
Toepassing : voor montage op zwakke ondergrond zoals gevelsteen.
Geschikt voor draagprofiel SD.054.

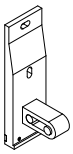

Standaard voetplaat SD.088.71
Toepassing : voor montage op vaste ondergrond zoals beton en grote uitkragingen.
Geschikt voor draagprofiel SD.100.

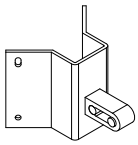

Stalen voetplaat SD.088.23
Toepassing : hoekdrager voor buitenhoeken.
Geschikt voor draagprofiel SD.054 en SD.100.

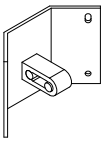

Stalen voetplaat SD.088.24
Toepassing : hoekdrager voor binnenhoeken.
Geschikt voor draagprofiel SD.054 en SD.100.

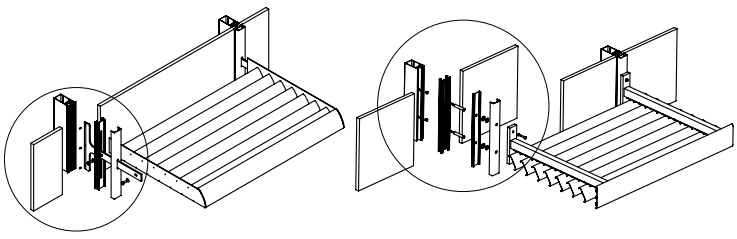

Type: vliesgevel bevestiging

Afhankelijk van het type vliesgevelprofiel kunnen specifieke projectoplossingen uitgewerkt worden. Analoog aan bevestiging op mes.

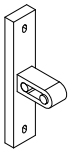

Voetplaat SD.088.51 / SD.088.61
Toepassing : voor montage op vliesgevels (SD.088.51 = 50mm / SD.088.61 = 60mm).
Geschikt voor draagprofiel SD.054.

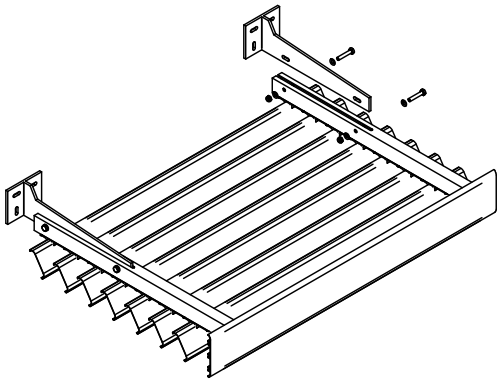

Type: bevestiging op mes

Montage van de messen gebeurt vooraf. Luifelconstructie kan nadien gemonteerd worden. Voornamelijk toegepast bij systeembouw.

Optie: mesconsoles met thermische onderbreking.

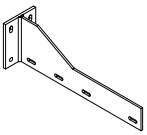

Stalen mesconsole SD.089.01 – type 1 met lengte 450mm
Toepassing : - normale uitkragingen en windbelastingen
- gevelpakketdieptes tot 100mm
Geschikt voor draagprofiel SD.054 en SD.100

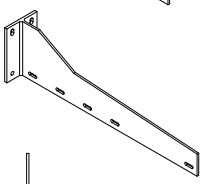

Stalen mesconsole SD.089.02 – type 2 met lengte 650mm
Toepassing : - grote uitkragingen en windbelastingen
- gevelpakketdieptes tot 200mm.
Geschikt voor draagprofiel SD.054 en SD.100

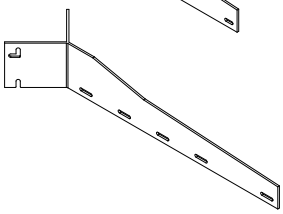

Stalen mesconsole SD.089.03 – voor buitenhoek
Toepassing : voor hoekdragers aan buitenhoeken.
Geschikt voor draagprofiel SD.054 en SD.100

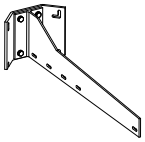

Stalen mesconsole SD.089.04 – type 1 voor binnenhoek
Toepassing : hoekdragers aan binnenhoeken en normale uitkragingen en windbelastingen.
Geschikt voor draagprofiel SD.054 en SD.100

Stalen mesconsole SD.089.05 – type 2 voor binnenhoek
Toepassing : hoekdragers aan binnenhoeken en grote uitkragingen en windbelastingen.
Geschikt voor draagprofiel SD.054 en SD.100

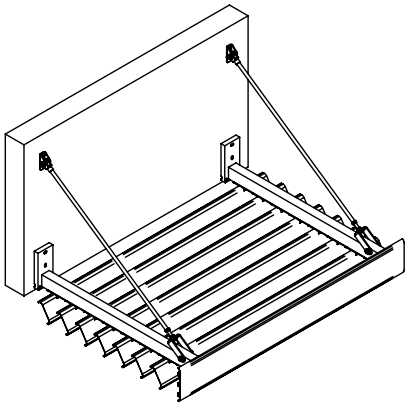

Trekstang

Afhankelijk van de uitkraging, bevestigings-mogelijkheden en windbelasting kan een regelbare trekstang op maat meegeleverd worden.

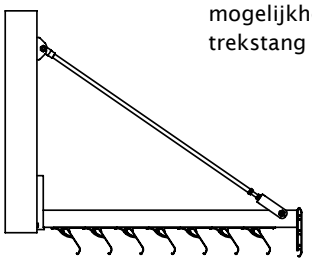

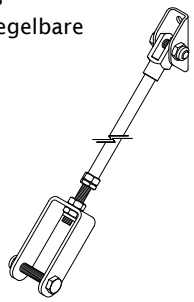

Sunclips® sierprofielen < Technische details

Verschillende sierprofielen kunnen als afwerking dienen voor de luifelconstructie in functie van de montagewijze.

Sierlijst SC.155
- Montagewijze: onder- of bovenliggende luifelconstructie
- Toepasbaarheid: bij voorkeur in combinatie met lameltype Sunclips® Classic SC.096 of Evo SE.096 en drager SD.054.

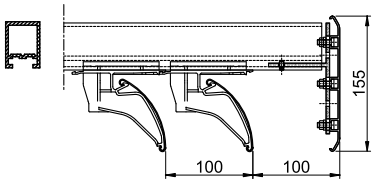

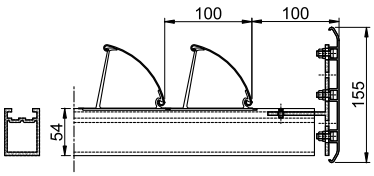

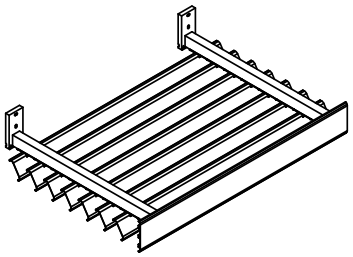

Sierlijst Sunclips® Evo-lamel SE.176
- Montagewijze: onder- of bovenliggende luifelconstructie
- Toepasbaarheid: bij voorkeur in combinatie met lameltype Sunclips® Classic SC.096 of Evo SE.096 en drager SD.054

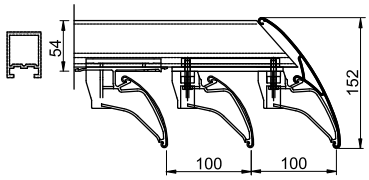

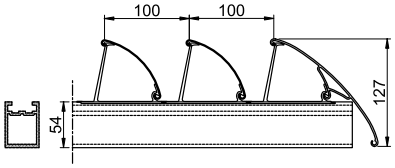

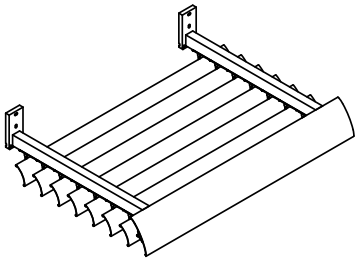

Sierlijst Sunclips® Evo-lamel SE.130
- Montagewijze: cassette
- Toepasbaarheid: bij voorkeur voor drager SD.014

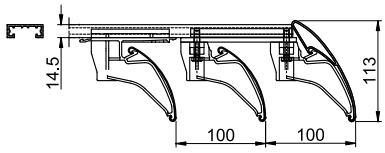

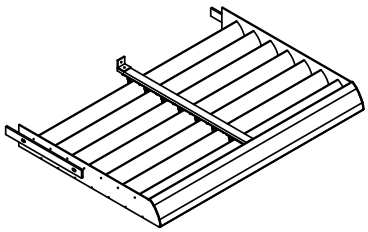

Sierlijst SC.200
- Montagewijze: onder- of bovenliggende luifelconstructie
- Toepasbaarheid: in combinatie met - lamel Sunclips® Classic SC.096 of Evo SE.096 en drager SD.100
  - lamel Sunclips® Evo SE.130 en drager SD.054

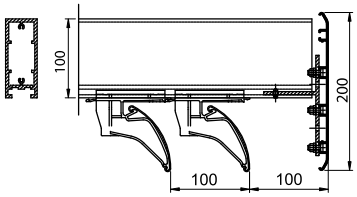

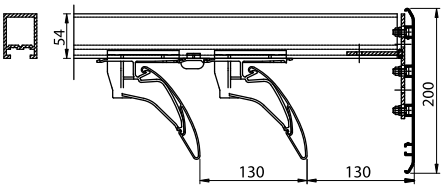

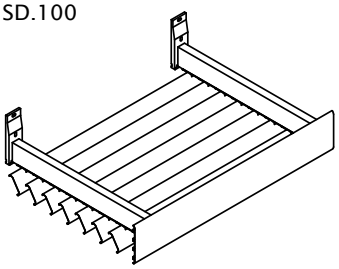

Zonder sierlijst – Afdekkap SD.054.98
- Toepasbaarheid: in combinatie met drager SD.054

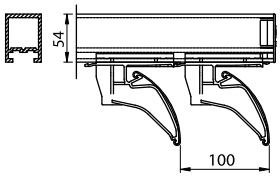

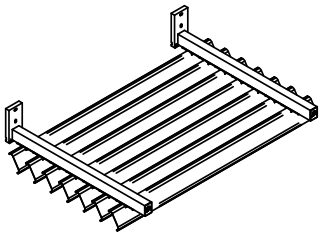

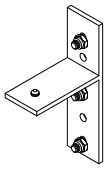

Standaard sierprofiel bevestiging SC.087.11
Toepassing : voor bevestiging van een doorlopend sierprofiel type SC.155 of SC.200. Geschikt voor draagprofiel SD.014, SD.054 en SD.100.

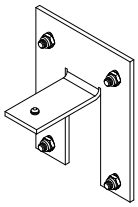

Sierprofiel voeg bevestiging SC.087.12
Toepassing : voor bevestiging van twee sierprofiel type SC.155 of SC.200. Geschikt voor draagprofiel SD.014, SD.054 en SD.100.

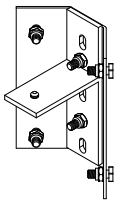

Sierprofiel buitenhoek bevestiging SC.087.13
Toepassing : voor bevestiging van twee sierprofielen type SC.155 of SC.200 aan buiten- hoeken. Geschikt voor draagprofiel SD.014, SD.054 en SD.100.

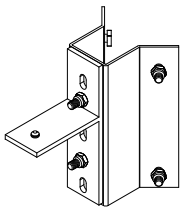

Sierprofiel binnenhoek bevestiging SC.087.14
Toepassing : voor bevestiging van twee sierprofielen type SC.155 of SC.200 aan binnen- hoeken. Geschikt voor draagprofiel SD.014, SD.054 en SD.100.

Sierprofiel eindhoek bevestiging SC.090
Toepassing : voor bevestiging van twee sierprofielen type SC.155 of SC.200 aan de uiteinden van de hoeken. Geschikt voor draagprofiel SD.014, SD.054 en SD.100.

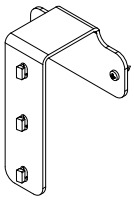

Sierprofiel zijdelings bevestiging SC.091
Toepassing : voor zijdelingse bevestiging van een sierprofiel type SC.155 of SC.200 aan het draagprofiel. Geschikt voor draagprofiel SD.054 en SD.100.

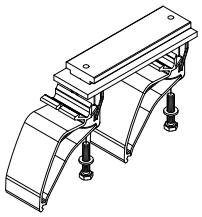

Sierprofiel bevestiging SE.095.01
Toepassing : kunststof clips (POM zwart of grijs) voor bevestiging van een doorlopend sierprofiel type SE.176. Geschikt voor draagprofiel SD.014, SD.054 en SD.100.

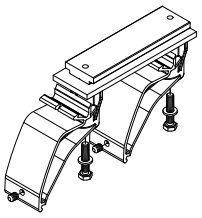

Sierprofiel bevestiging SE.095.02
Toepassing : kunststof clips (POM zwart of grijs) met bijkomende stelschroeven M6x8 voor fixatie van het sierprofiel SE.176 tegen verloop als gevolg van thermische dilatatie.
Geschikt voor draagprofiel SD.014, SD.054 en SD.100.

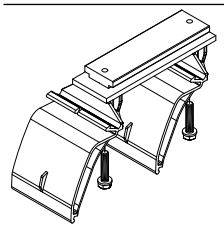

Sierprofiel voeg bevestiging SE.095.12
Toepassing : kunststof clips (POM zwart of grijs) voor bevestiging van twee sierprofielen type SE.176. Geschikt voor draagprofiel SD.014, SD.054 en SD.100.

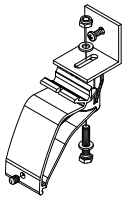

Sierprofiel zijdelings bevestiging SE.091
Toepassing : voor zijdelingse bevestiging van een sierprofiel type SE.176 aan het draagprofiel. Geschikt voor draagprofiel SD.054 en SD.100.

Afdekkapje voor Sunclips®

Indien gewenst kan Sunclips® ook zonder sierprofiel uitgevoerd worden.
De kopse kanten van de draagprofielen worden zodoende met een afdekkapje gesloten.

SD.054.98
POM kunststof kapje voor draagprofiel SD.054

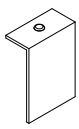

SD.054.99
Aluminium kapje voor draagprofiel SD.054

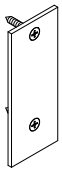

SD.100.99
Aluminium kapje voor draagprofiel SD.100

Draagprofielen < Technische details

Draagprofielen type SD uit het Sunclips® gamma

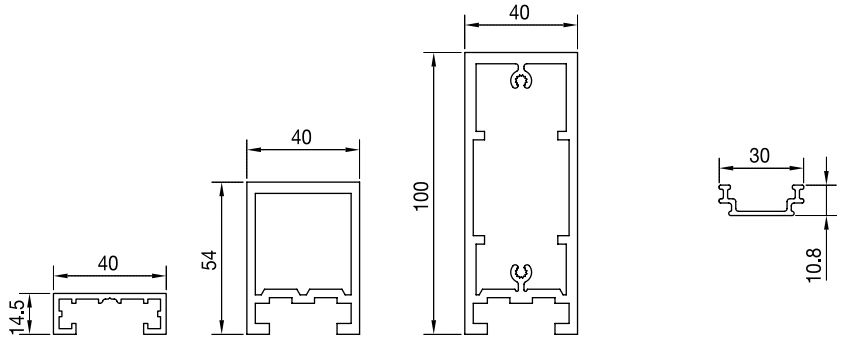

SD.014 *SD.054* *SD.100* *SD.0108*

Omschrijving
Geëxtrudeerde aluminium profielen, toepassing als draagprofielen bij permanente horizontale zonweringen.

Materiaal
Aluminium extrusieprofiel legering EN AW-6063 T66

Oppervlaktebehandeling
- Geanodiseerd (20 micron) F1
- Polyester poederlak (60-80 micron) in RAL-kleuren

Technische gegevens

	LD.0108 *	SD.014	SD.054	SD.100
Profiel diepte (mm)	10,8	14,5	54	100
Profiel breedte (mm)	30	40	40	40
Traagheidsmoment (mm^4)	987	4510	208672	1248414
Buigmodulus (mm^3)	147	497	7360	24405

(*) Aadapterprofiel voor combinatie met draagprofielen SD.014, SD.054 of SD.100

Draagprofielen voor clipssysteem met tussenliggende lamellen

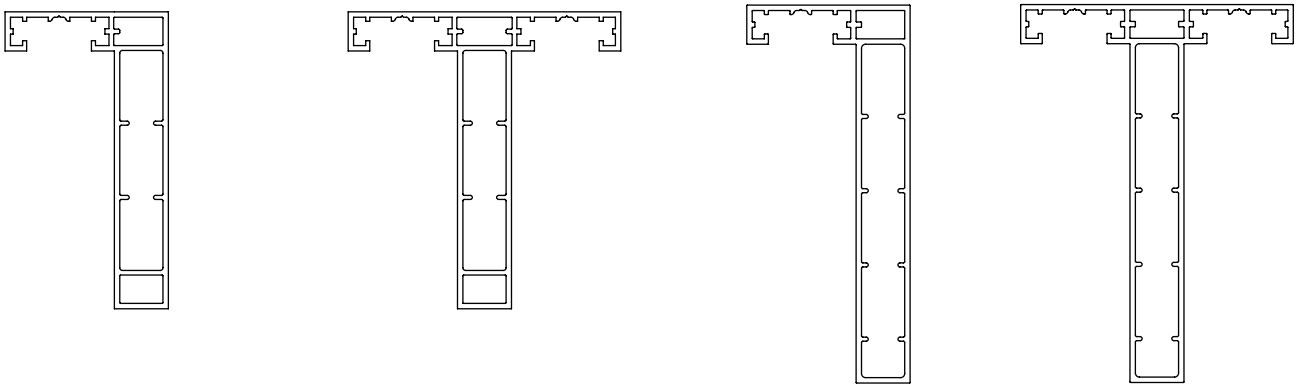

SD.110.11
Enkele mesdrager
Profielhoogte = 110 mm

SD.110.12
Dubbele mesdrager
Profielhoogte = 110 mm

SD.140.11
Enkele mesdrager
Profielhoogte = 140 mm

SD.140.12
Dubbele mesdrager
Profielhoogte = 140 mm

(Draagprofielen voor clipssysteem met tussenliggende lamellen zijn projectprofielen = niet op voorraad)

Draaiasset

Er zijn drie types draaiassets beschikbaar, in functie van het toegepaste lamellensysteem. Een draaiassets bestaat uit twee inox draaiassen (1x lang ; 1x kort), twee kunststof lagerbussen, één kunststof borgring voor de fixatie van de lamel, twee borg-moeren voor de bevestiging van de inox draaiassen op de kopschotten en een set voor de verbinding van de overbrengingsstang, bestaande uit één overbrengingsas Ø8 – M6 met één kunststof sluitring voor M8 en één borgmoer M6.

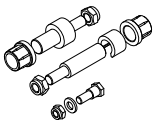

Draaiasset IM.9001
Toepassing: draaiasset voor beweegbaar systeem type 1.
Geschikt voor lamellen types ICA.100, ICA.125, ICA.150, ICL.150, ICA.200, ICL.200 en ICP.150, ICP.200/30, ICP.200/40 (*)

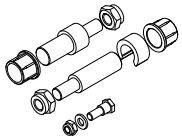

Draaiasset IM.9002
Toepassing: draaiasset voor beweegbaar systeem type 2.
Geschikt voor lamellen types ICA.250, ICA.300, ICA.360 en ICL.300

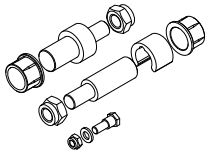

Draaiasset IM.9003
Toepassing: draaiasset voor beweegbaar systeem type 3.
Geschikt voor lamellen types ICA.400 en ICA.480

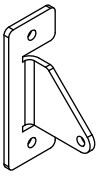

Inox motorsteun IM.9201
Toepassing : Inox motorsteun voor bevestiging van de motoren op onderconstructies.
Geschikt voor meerdere types motoren.

Icarus® beweegbaar : bedieningsmogelijkheden

Automatisch gestuurd
Voorbeeld van toepasbare motoren

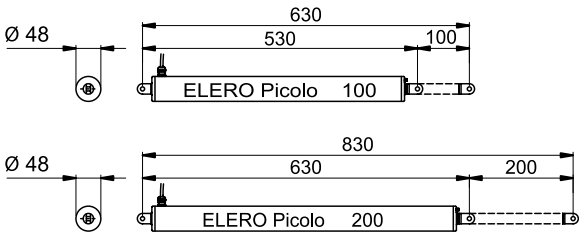

Type motor wordt bepaald in functie van de nodige slag-lengte

Manuele bediening
directe
manuele
bediening

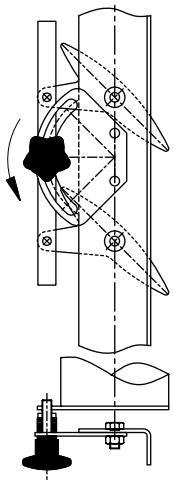

Kopschotten Icarus® < Technische details

De kopse kanten van de Icarus® lamellen worden in functie van de toepassing van kopschotten voorzien. De bevestiging van de kopschotten gebeurt door vastschroeven in de schroefkanalen van de lamellen.

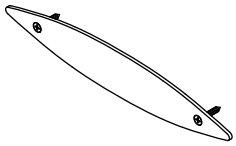

Vast kopschot - Type 1
Toepassing : montage op uiteinden van de Icarus® lamellen, bij Icarus® Quickfix® systeem.

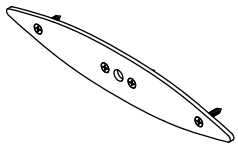

Kopschot beweegbaar zonder bediening - Type 2
Toepassing : montage op uiteinden van de Icarus® lamellen, bij beweegbaar systeem Icarus®, aan een kant zonder bediening.

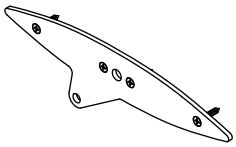

Kopschot beweegbaar met bediening - Type 3
Toepassing : montage op uiteinden van de Icarus® lamellen, bij beweegbaar systeem Icarus®, aan een kant met bediening.

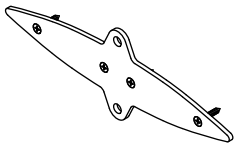

Vast kopschot voor bevestiging 90° - Type 4
Toepassing : montage op uiteinden van de Icarus® lamellen, bij een hellingshoek van 90°.

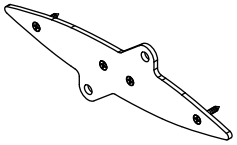

Vast kopschot voor bevestiging 45° - Type 5
Toepassing : montage op uiteinden van de Icarus® lamellen, bij een hellingshoek van 45°.

Overzichtstabel - kopschot types

	Kopschot type				
	type 1	type 2	type 3	type 4	type 5
ICA.100	ICA.100.11	ICA.100.12	ICA.100.13	ICA.100.14	ICA.100.15
ICA.125	ICA.125.11	ICA.125.12	ICA.125.13	ICA.125.14	ICA.125.15
ICA.150	ICA.150.11	ICA.150.12	ICA.150.13	ICA.150.14	ICA.150.15
ICA.200	ICA.200.11	ICA.200.12	ICA.200.13	ICA.200.14	ICA.200.15
ICA.250	ICA.250.11	ICA.250.12	ICA.250.13	ICA.250.14	ICA.250.15
ICA.300	ICA.300.11	ICA.300.12	ICA.300.13	ICA.300.14	ICA.300.15
ICA.360	ICA.360.11	ICA.360.12	ICA.360.13	ICA.360.14	ICA.360.15
ICA.400	ICA.400.11	ICA.400.12	ICA.400.13	ICA.400.14	ICA.400.15
ICA.480	ICA.480.11	ICA.480.12	ICA.480.13	ICA.480.14	ICA.480.15
ICL.150	ICL.150.11	ICL.150.12	ICL.150.13	ICL.150.14	ICL.150.15
ICL.200	ICL.200.11	ICL.200.12	ICL.200.13	ICL.200.14	ICL.200.15
ICL.300	ICL.300.11	ICL.300.12	ICL.300.13	ICL.300.14	ICL.300.15
ICP.150	ICP.150.11	ICP.150.12	ICP.150.13	ICP.150.14	ICP.150.15
ICP.200/30	ICP.200.31	ICP.200.32	ICP.200.33	ICP.200.34	ICP.200.35
ICP.200/40 (*)	ICP.200.11	ICP.200.12	ICP.200.13	ICP.200.14	ICP.200.15
ICP.300	ICP.300.11	ICP.300.12	ICP.300.13	ICP.300.14	ICP.300.15

Afmetingen kopschotten type 4
voor vaste montage,
bij een hellingshoek van 90°:

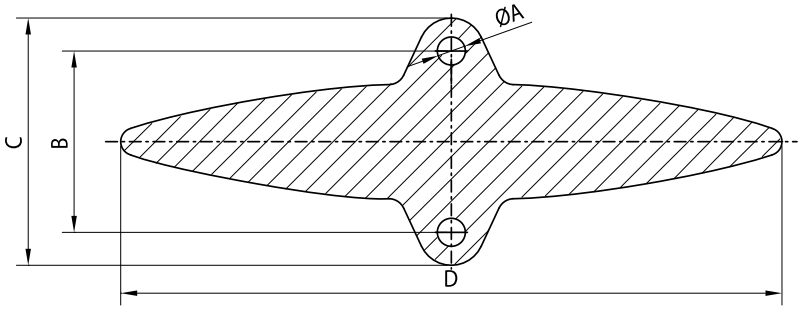

Kopschot type	Afmetingen volgens schets (mm)			
	maat D	maat ø A	maat B	maat C
ICA.100.14	100	6,5	45	57
ICA.125.14	125	8,5	45	65
ICA.150.14	150	8,5	50	70
ICA.200.14	200	8,5	55	75
ICA.250.14	250	8,5	65	85
ICA.300.14	300	8,5	70	90
ICA.360.14	360	10,5	85	110
ICA.400.14	400	10,5	85	110
ICA.480.14	480	10,5	120	150
ICL.150.14	150	8,5	50	70
ICL.200.14	200	8,5	60	80
ICL.300.14	300	8,5	70	90
ICP.150.14	150	8,5	50	70
ICP.200.34	200	8,5	50	70
ICP.200.14	200	8,5	60	80
ICP.300.14	300	8,5	70	90

Afmetingen kopschotten type 5
voor vaste montage,
bij een hellingshoek van 45°:

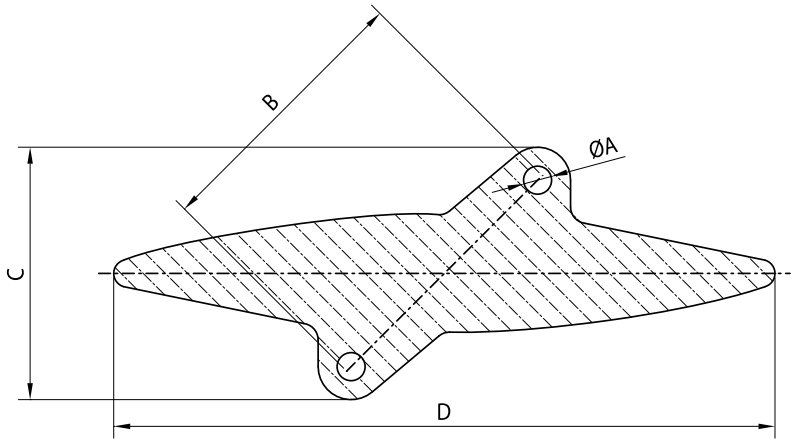

Kopschot type	Afmetingen volgens schets (mm)			
	maat D	maat ø A	maat B	maat C
ICA.100.15	100	6,5	60	55
ICA.125.15	125	8,5	65	66
ICA.150.15	150	8,5	70	70
ICA.200.15	200	8,5	80	77
ICA.250.15	250	8,5	90	84
ICA.300.15	300	8,5	100	94
ICA.360.15	360	10,5	120	110
ICA.400.15	400	10,5	120	110
ICA.480.15	480	10,5	160	144
ICL.150.15	150	8,5	75	73
ICL.200.15	200	8,5	85	80
ICL.300.15	300	8,5	100	94
ICP.150.15	150	8,5	75	73
ICP.200.35	200	8,5	75	73
ICP.200.15	200	8,5	90	84
ICP.300.15	300	8,5	100	94

Hoekoplossingen Sunclips® < Technische details

Apotheek De Pauw, Sunclips® Classic, Varsenare (BE), arch.: Ivan De Coster

Kantoor KVLV, Sunclips® EVO SE.096, Wijgmaal (BE)

Franki, Sunclips® EVO SE.096, Flémalle (BE)

RENSON® heeft een unieke hoekoplossing voor onderliggende zonneluifels met volgende belangrijke voordelen:

- slechts 1 draagprofiel nodig
- vrij instelbare hoekclipsen
- binnen- en buitenhoeken mogelijk
- lamellen continu doorlopend en perfecte aansluiting
- toepasbaar bij alle type Sunclips® lamellen

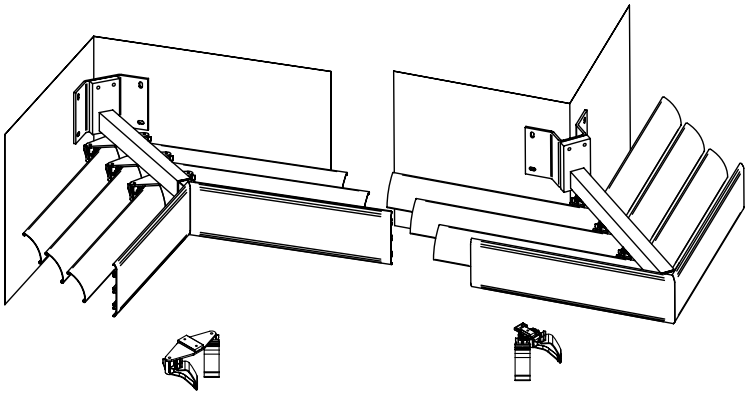

Lamellenhouders en bevestigingsonderdelen voor sierprofielen, zie pagina 26/27 en 30/31.

Bij omkaderde zonneluifels (met Sunclips® Evo-lamel) zijn tevens hoekoplossingen mogelijk. Per project te dimensioneren.

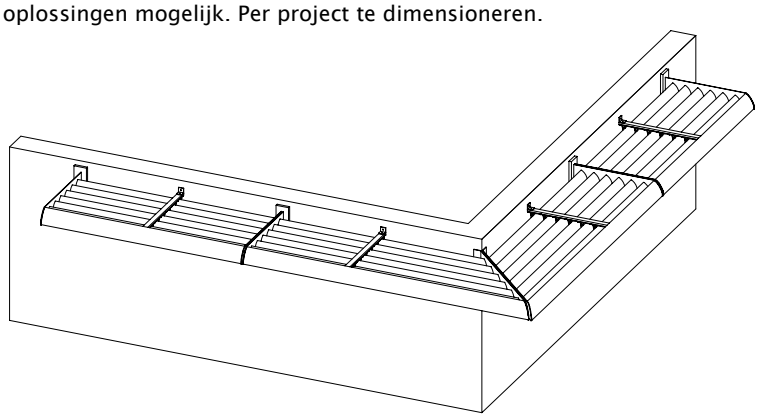

Hoekoplossingen Icarus® Quickfix®

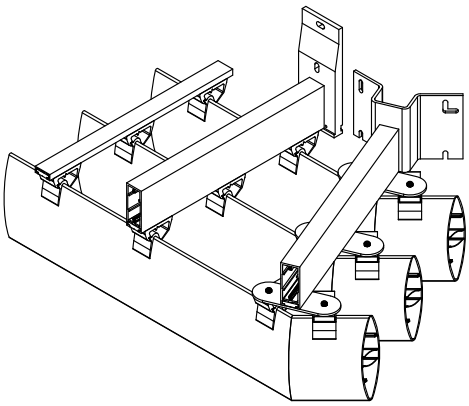

Hoekoplossingen cassettes Icarus® / Sunclips®

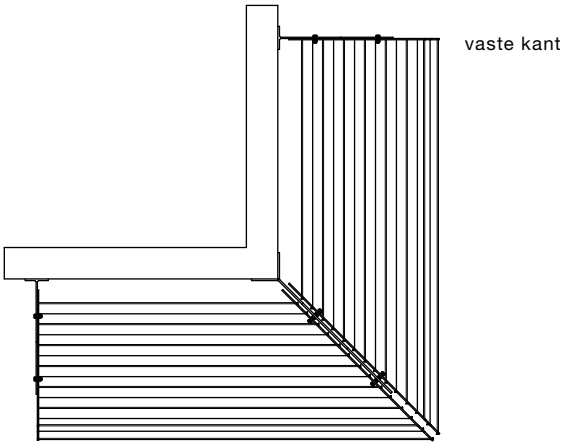

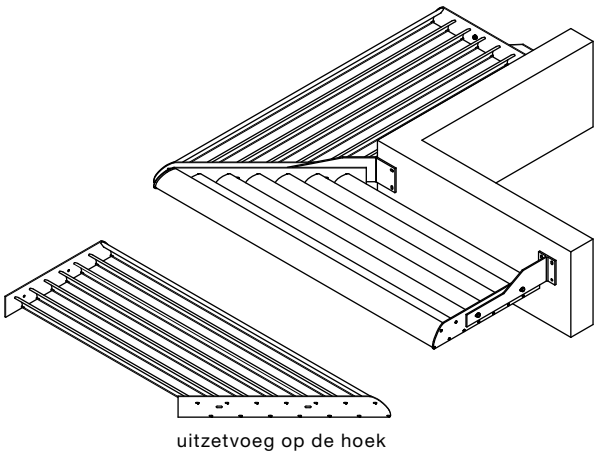

Projectoplossingen

Deze brochure geeft u slechts een overzicht van de standaard-uitvoeringen. Samen met u kunnen onze projectleiders u adviseren en het gewenste systeem projectmatig detailleren en uitwerken.

Transat, Lorient (FR).
Conception: Atelier Roland Castro - Sophie Denissof.
Réalisation: Louis Mollo arch.

Creating healthy spaces

RENSON®: uw partner in ventilatie en zonwering

RENSON®, met hoofdzetel in Waregem (België), is in Europa trendsetter op het vlak van natuurlijke ventilatie en buitenzonwering.

- ***Creating healthy spaces***
  Vanuit een ervaring die teruggaat tot 1909, ontwikkelen wij energiezuinige totaaloplossingen die een gezond en comfortabel binnenklimaat in gebouwen nastreven. Onze opmerkelijke hoofdzetel, gebouwd volgens het Healthy Building Concept, geeft perfect de missie van ons bedrijf weer.
- ***No speed limit on innovation***
  Een multidisciplinair team van meer dan 50 R&D-medewerkers optimaliseert continu onze bestaande producten en ontwikkelt innovatieve totaalconcepten.
- ***Strong in communication***
  Het contact met de klant is primordiaal. Een eigen buitendienst met meer dan 70 medewerkers wereldwijd en een sterk internationaal distributienetwerk adviseren u ter plaatse. Het RENSON® Experience Center in Waregem biedt u bovendien de mogelijkheid onze producten zelf te ervaren, en voorziet continue opleiding aan onze installateurs.
- ***A reliable partner in business***
  Dankzij onze milieuvriendelijke en moderne productiefaciliteiten (met o.a. automatische poederlak-installatie, anodisatie-eenheid, PVC-spuitgieterij, matrijzenbouw) met een totale oppervlakte van 95.000 m² kunnen wij onze klanten steeds weer een optimale kwaliteit en dienstverlening garanderen.

Dealer

FSC www.fsc.org
MIX
Papier van verantwoorde herkomst
FSC® C008551

L2000551

RENSON® behoudt zich het recht voor technische wijzigingen in de hierna besproken producten aan te brengen. RENSON® voldoet aan de EPB. De meest recente brochures kan u downloaden op **www.renson.eu**

VENTILATION
SUNPROTECTION
OUTDOOR

N.V. RENSON® Sunprotection-Projects S.A
Maalbeekstraat 6 • IZ 2 Vijverdam • B-8790 Waregem
Tel. +32 (0)56 62 71 07 • Fax +32 (0)56 62 71 47
projects@renson.be • **www.renson.eu**

RENSON®
Creating healthy spaces

© L2000551 12/16 Nederlands